Rubinetto verticale comando 1/4 di giro

Vertical tap with 1/4 turn handles



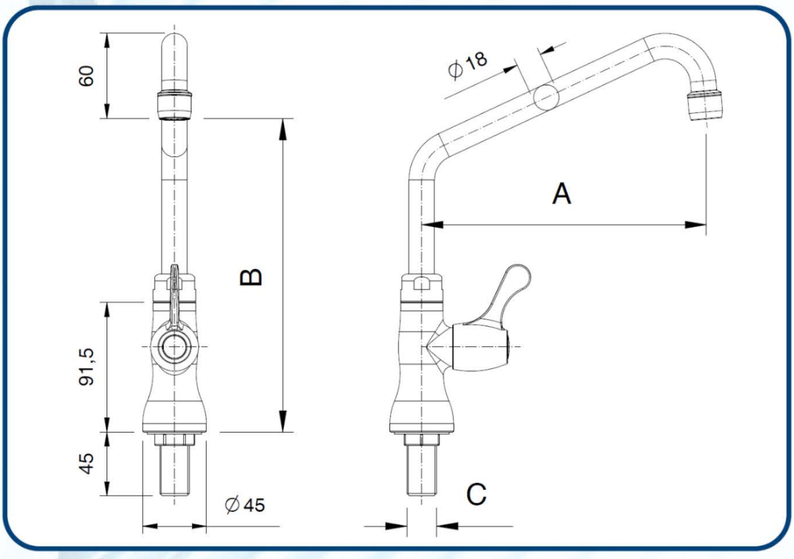

Dimensioni - Dimensions

A (mm)	B (mm)	C (In)	Codice (Code)	Note (Notes)
200	220	G1/2" M	00621203	
250	240	G1/2" M	00621253	
300	260	G1/2" M	00621303	
*	*	G1/2" M	00621003	

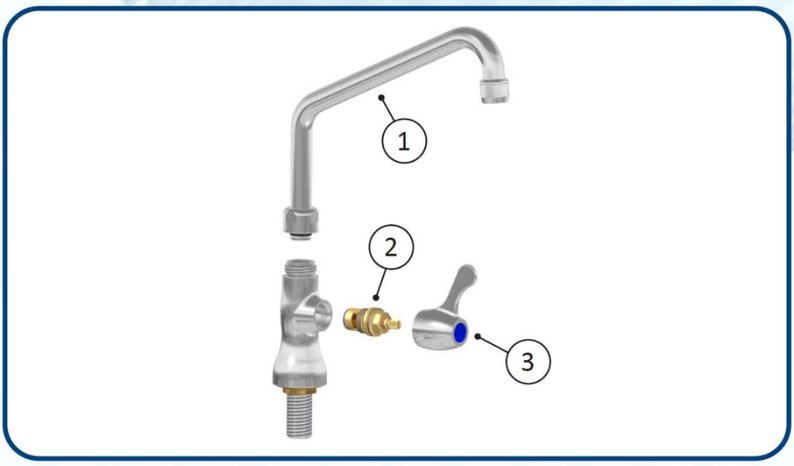

Ricambi - Spare parts

Pos	Codice (Code)	Note (Notes)
1 (mm.200)	R36100803	
1 (mm.250)	R36100804	
1 (mm.300)	R36100805	

Pos	Codice (Code)	Note (Notes)
2	R36107374	MOQ 5 PCS
3	R36103627	

Specifiche tecniche - Specifications

Peso - Weight: 1,850 Kg. Foro di fissaggio - Fixing hole: Ø22/25 mm.

Portata - Flow rate: 4 bar 24 L/min.