Rubinetto a pulsante temporizzato con premiscelatore

Self closing tap for steel wash basin with pre-mixer

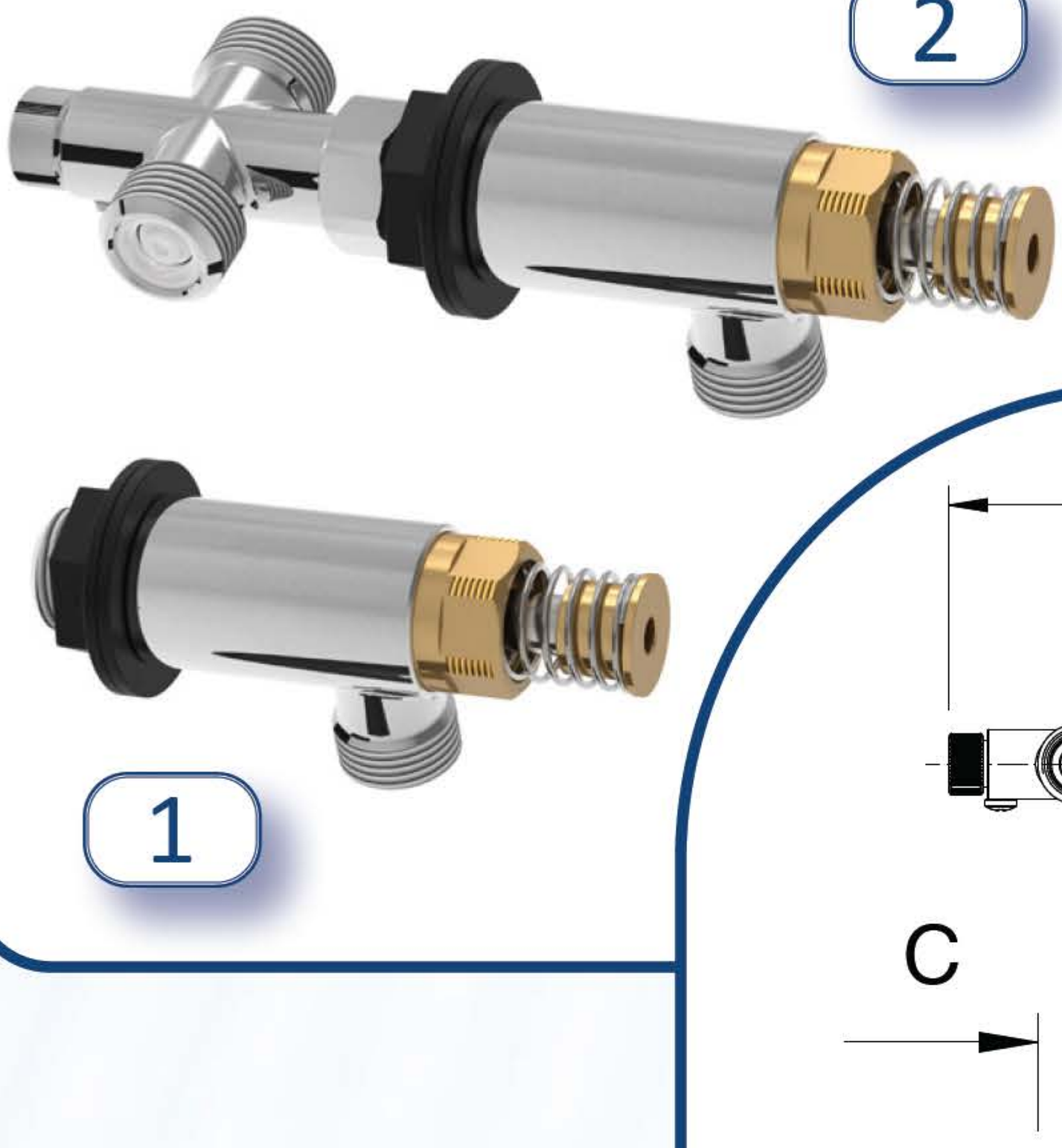

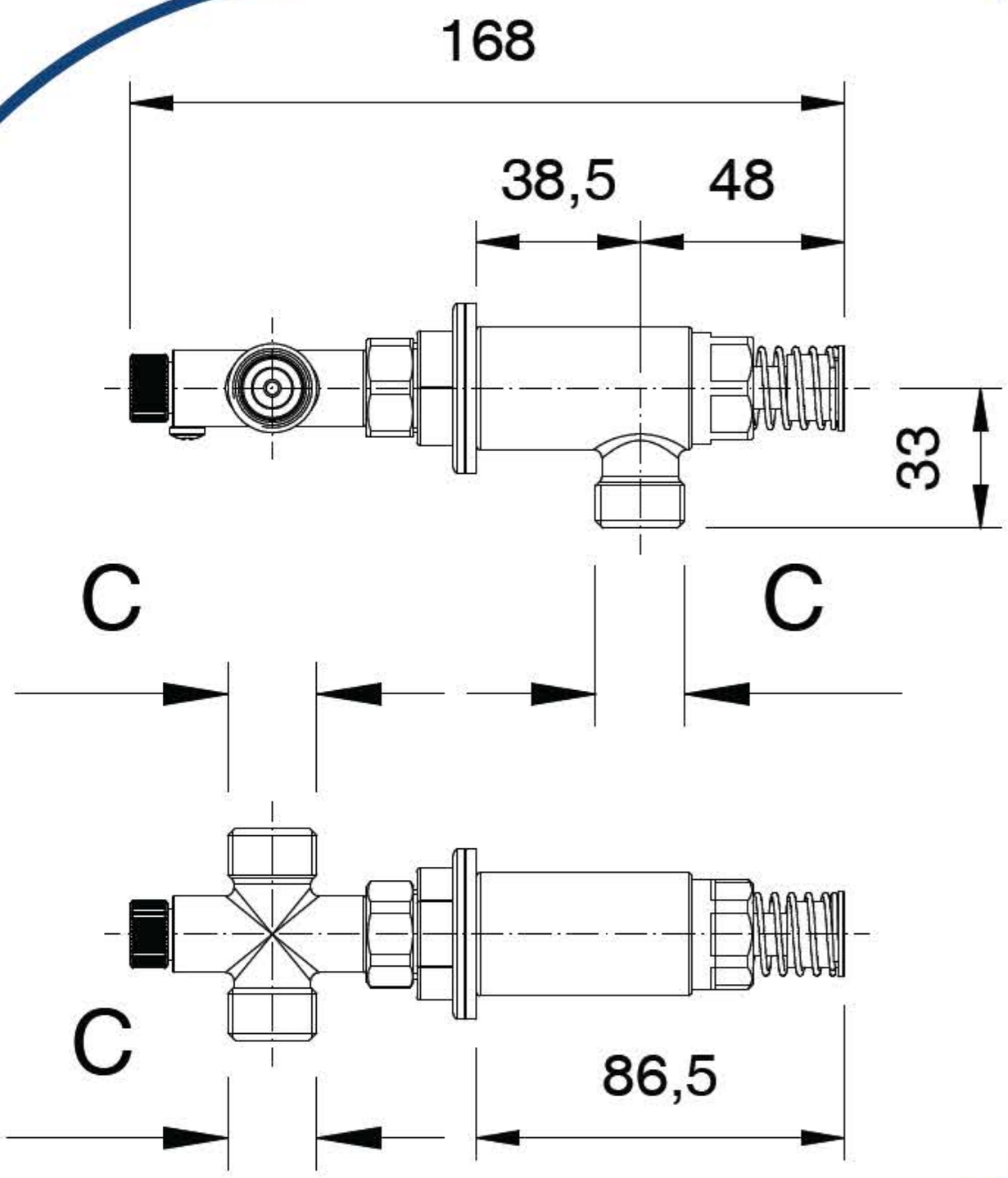

Dimensioni - Dimensions

Tipo (Type)	C (In)	Codice (Code)	Note (Notes)
1	G1/2” M	00810104	
2	G1/2” M	00810103	

Specifiche tecniche - Specifications

Peso - Weight: 0,280 Kg. (00810104) / Peso - Weight: 0,430 Kg. (00810103)

Tempo di apertura - Opening time: 15”