Gruppo di sicurezza verticale per vapore da 3/4”

3/4” vertical steam safety valve



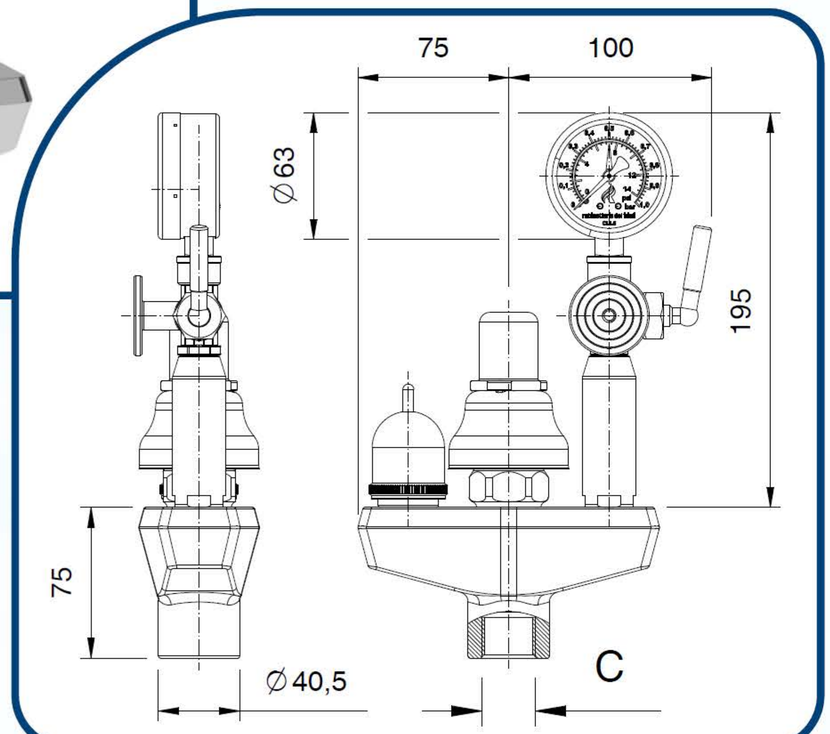

Dimensioni - Dimensions

C (In)	Codice (Code)	Note (Notes)
G3/4” F	01503004	

Specifiche tecniche - Specifications

Peso - Weight: 2,100 Kg.

Pressione di taratura - Calibration pressure: 0.5 bar

Gruppo di sicurezza verticale per vapore da 3/4”

3/4” vertical steam safety valve



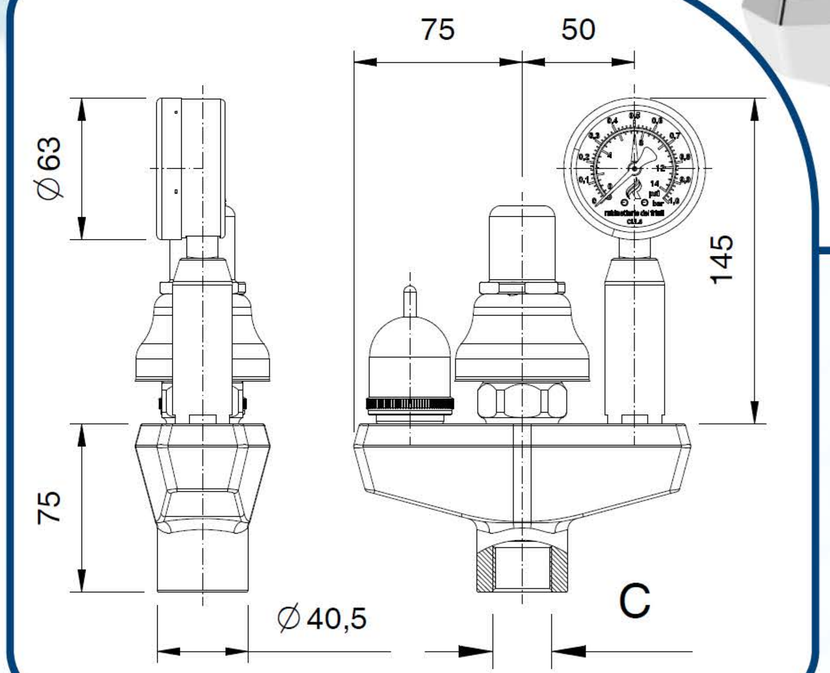

Dimensioni - Dimensions

C (In)	Codice (Code)	Note (Notes)
G3/4” F	01503014	

Specifiche tecniche - Specifications

Peso - Weight: 1,850 Kg.

Pressione di taratura - Calibration pressure: 0.5 bar