Gruppo di sicurezza a peso con caricamento inercapedine

Steam safety valve by weight with cavity filling



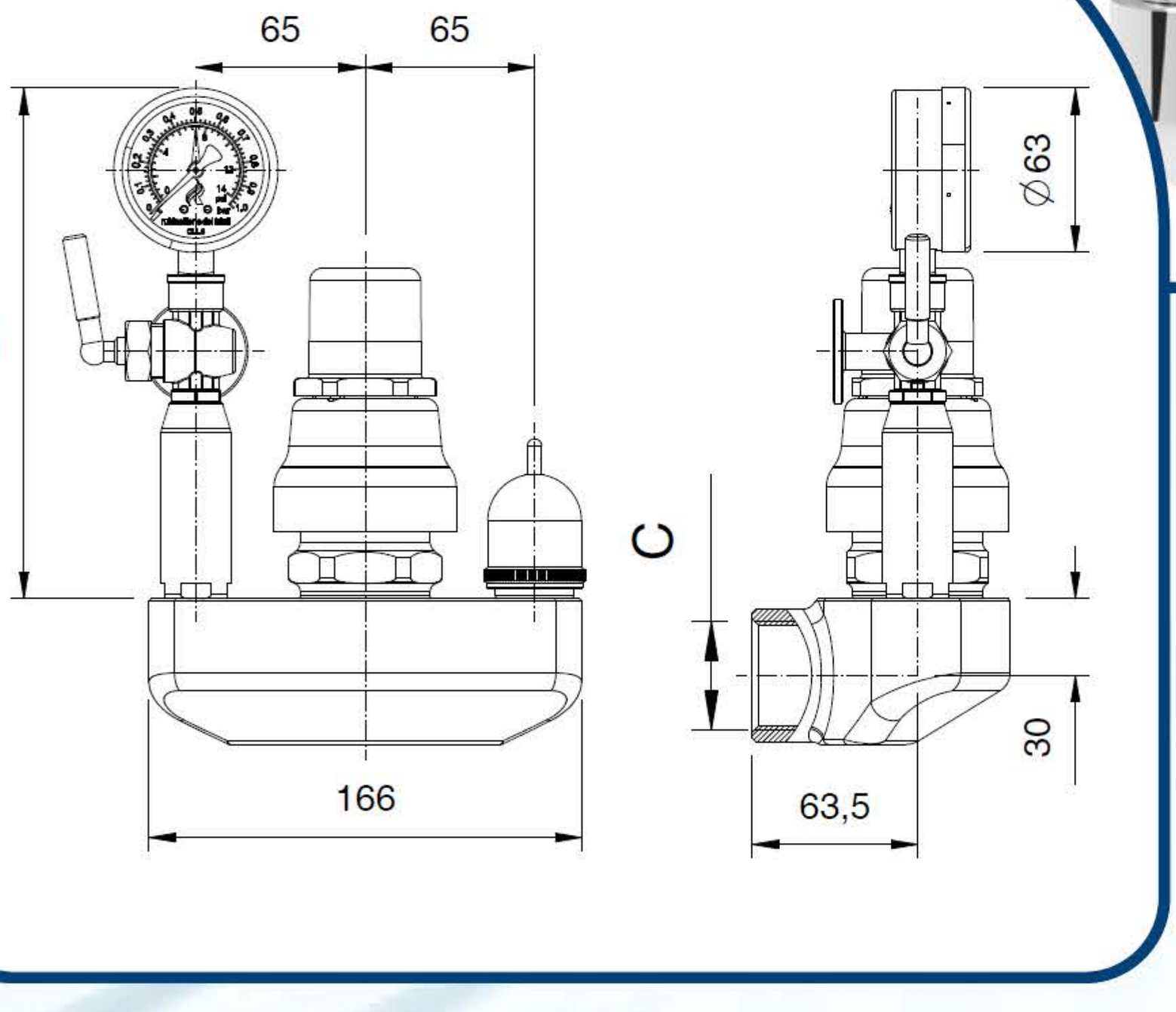

Dimensioni - Dimensions

C (In)	Codice (Code)	Note (Notes)
G1”1/4 F	01505006	

Specifiche tecniche - Specifications

Peso - Weight: 3,000 Kg.

Pressione di taratura - Calibration pressure: 0.5 bar