Valvola di depressione da 1/4”

1/4” pressure reliev valve



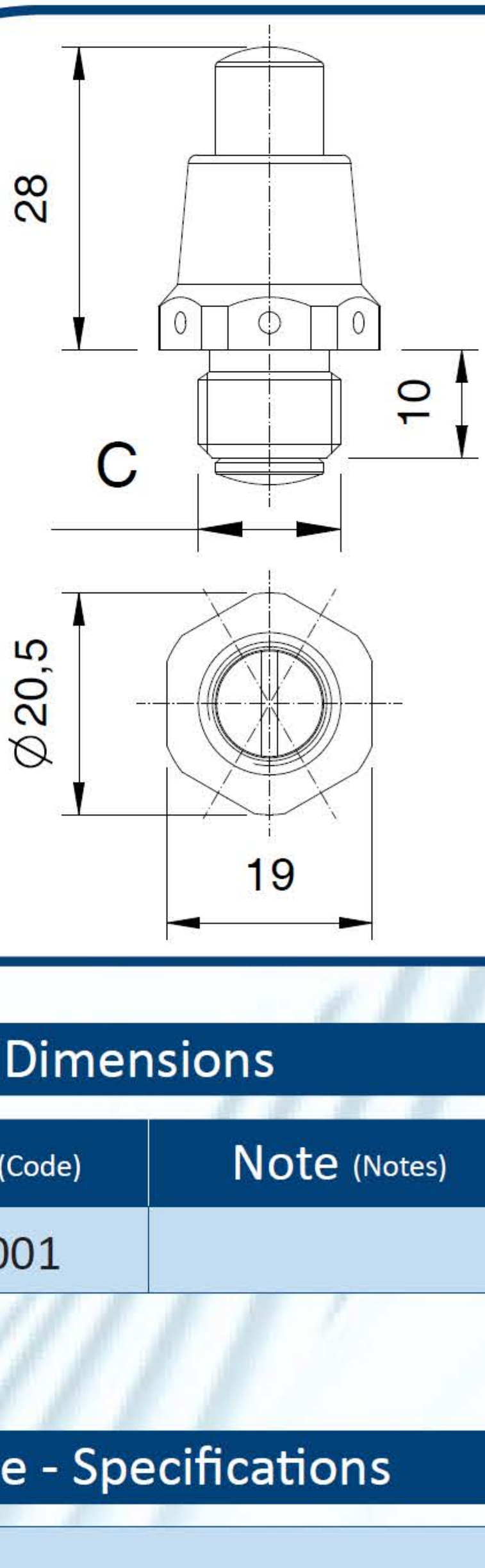

Dimensioni - Dimensions

C (In)	Codice (Code)	Note (Notes)
G1/4” M	01509001	

Specifiche tecniche - Specifications

Peso - Weight: 0,050 Kg.