Valvola per vapore a squadra attacco da 1” maschio

1” male connector safety valve with elbow coupling



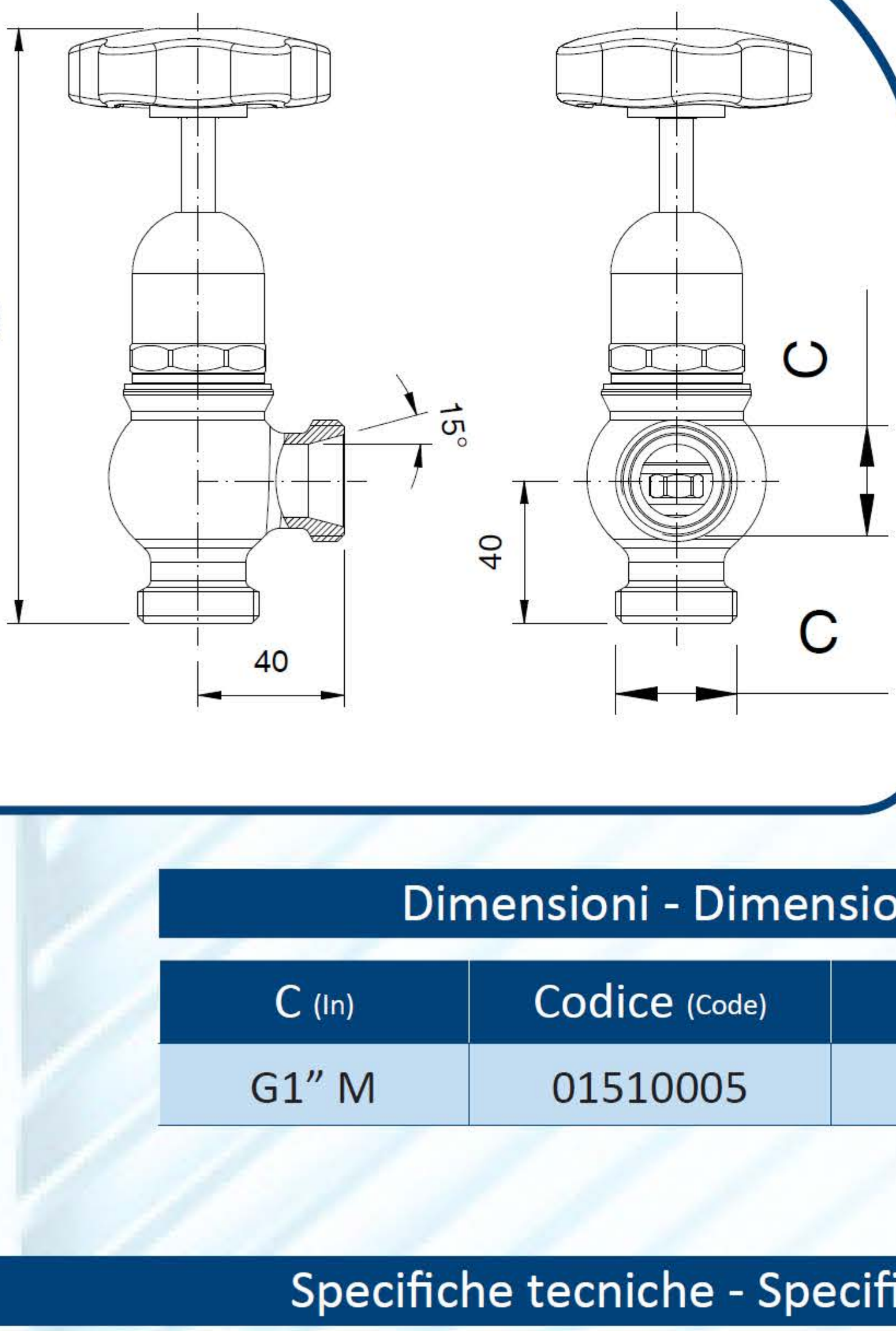

Dimensioni - Dimensions

C (In)	Codice (Code)	Note (Notes)
G1” M	01510005	

Specifiche tecniche - Specifications

Peso - Weight: 0,750 Kg.