Valvola per vapore a squadra attacco da 1” 1/4 femmina

1 1/4” female connector safety valve with elbow coupling



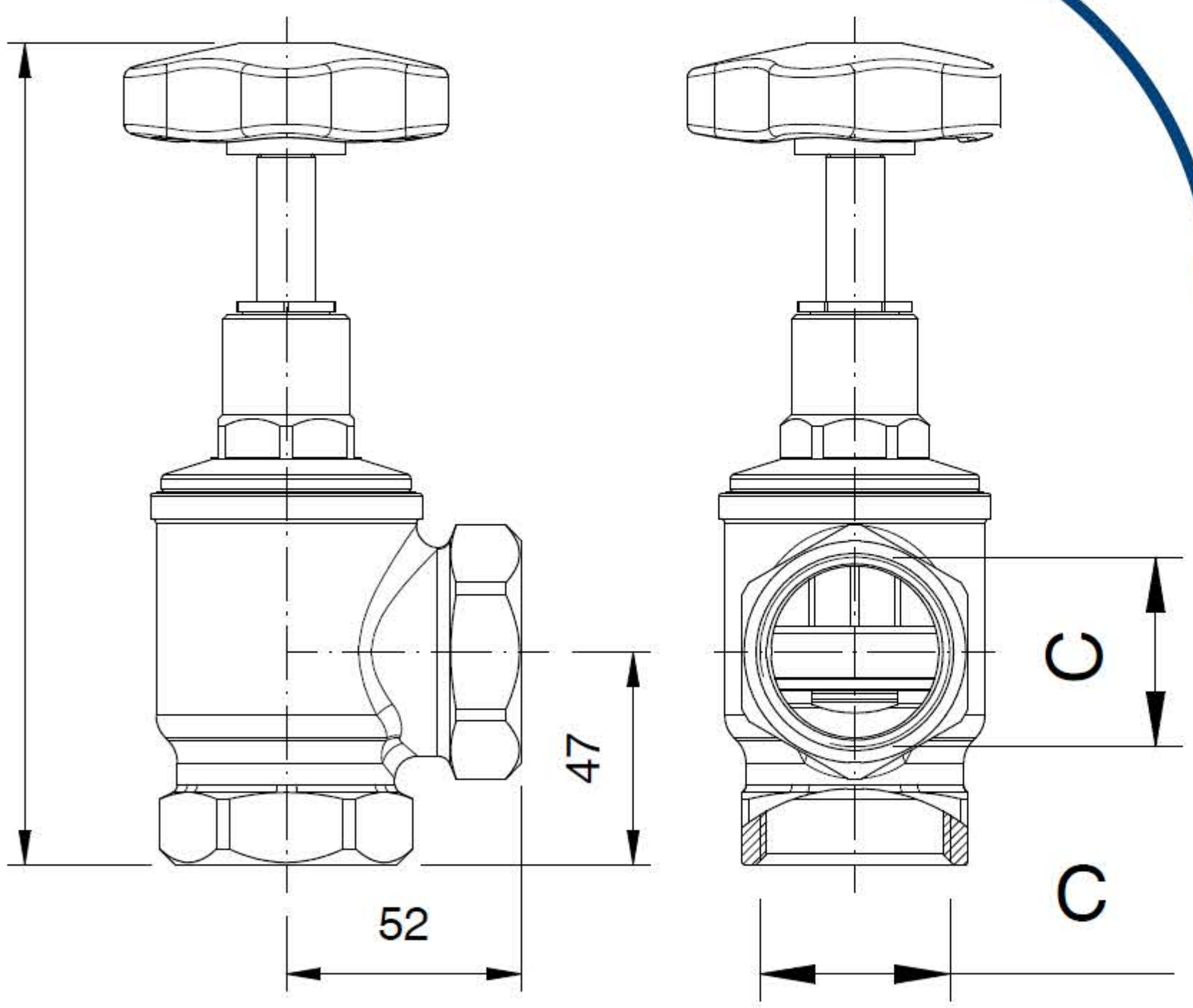

Dimensioni - Dimensions

C (In)	Codice (Code)	Note (Notes)
G1”1/4 F	01512006	

Specifiche tecniche - Specifications

Peso - Weight: 1,300 Kg.