Gruppo di sicurezza a peso con caricamento intercapedine

Steam safety valve with cavity filling



Manometro a destra
Right pressure gauce

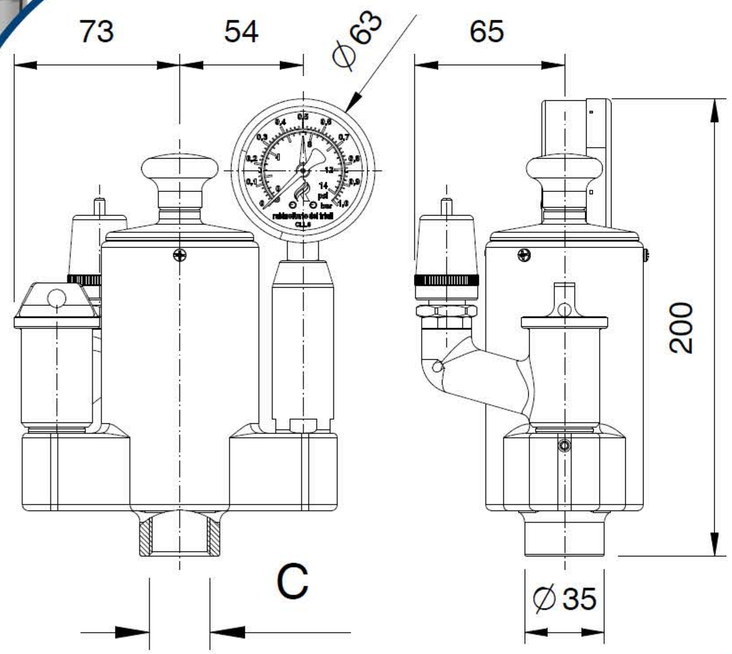

Dimensioni - Dimensions

C (In)	Codice (Code)	Note (Notes)
G3/4” F	01521104	

Specifiche tecniche - Specifications

Peso - Weight: 4,100 Kg.

Pressione di taratura - Calibration pressure: 0.45 bar

Gruppo di sicurezza a peso con caricamento intercapedine

Steam safety valve with cavity filling



Manometro a sinistra
Left pressure gauce

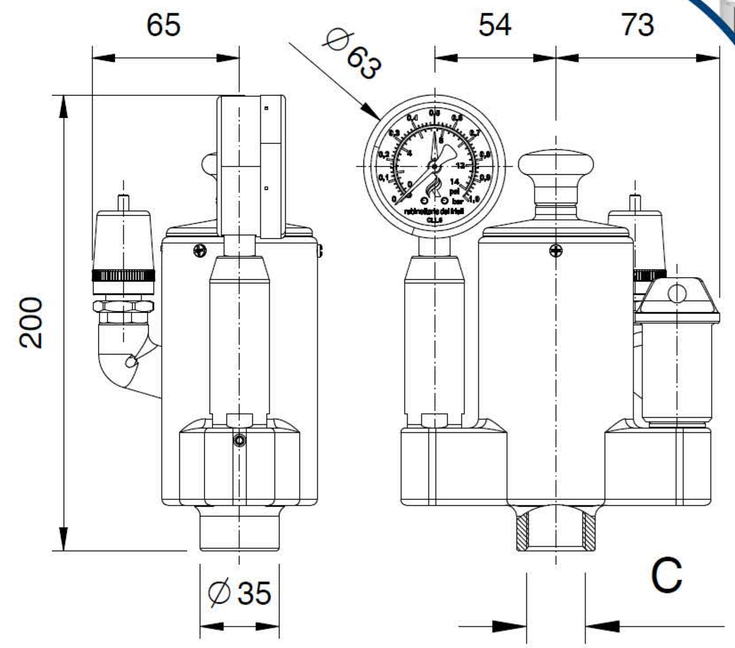

Dimensioni - Dimensions

C (In)	Codice (Code)	Note (Notes)
G3/4” F	01522124	

Specifiche tecniche - Specifications

Peso - Weight: 4,100 Kg.

Pressione di taratura - Calibration pressure: 0.45 bar