Rubinetto portamanometro

Pressure gauce valve



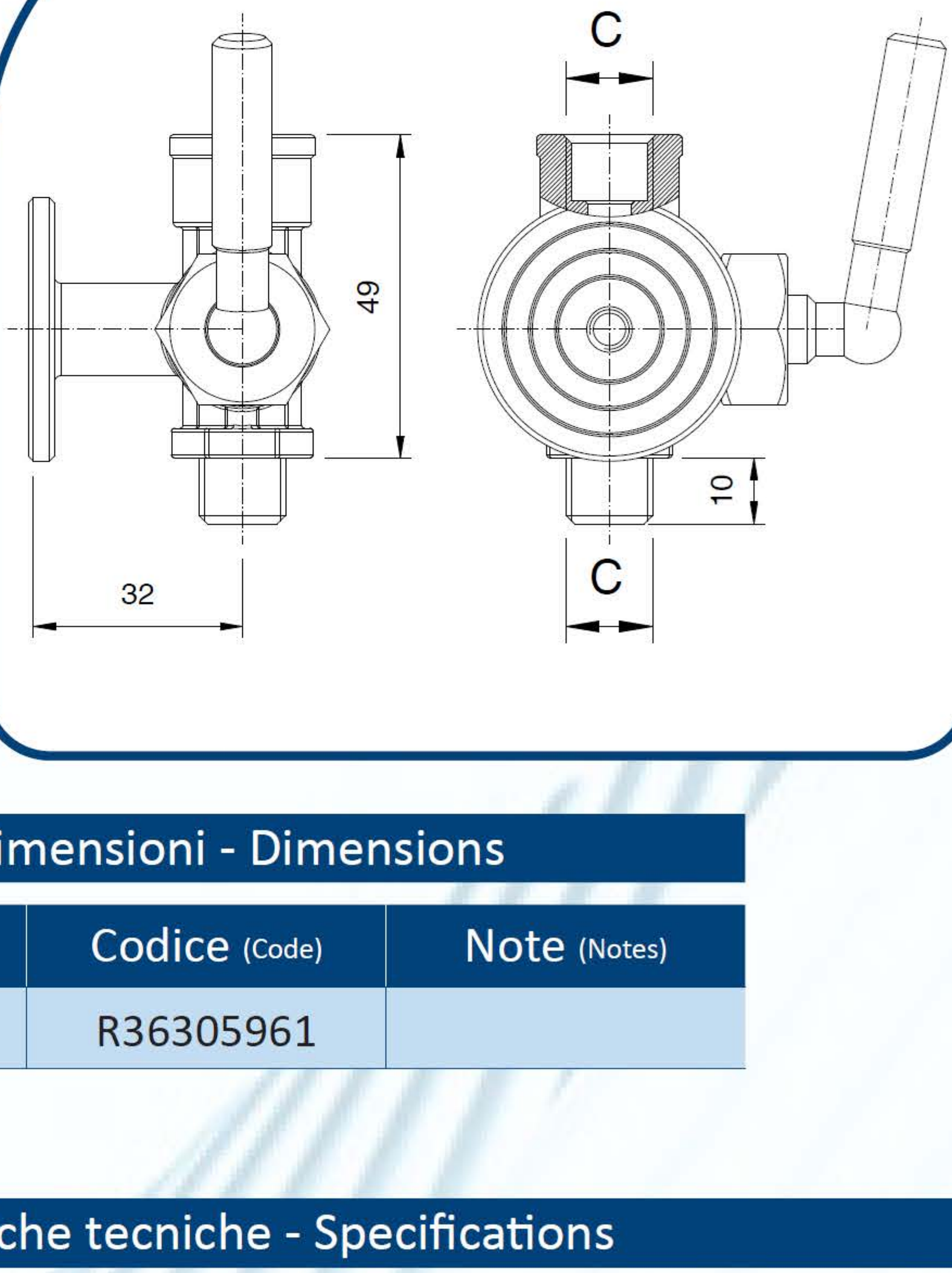

Dimensioni - Dimensions

C (In)	Codice (Code)	Note (Notes)
G1/4” M	R36305961	

Specifiche tecniche - Specifications

Peso - Weight: 0,250 Kg.