Tappo di chiusura per polmone

Plug for pressure chamber



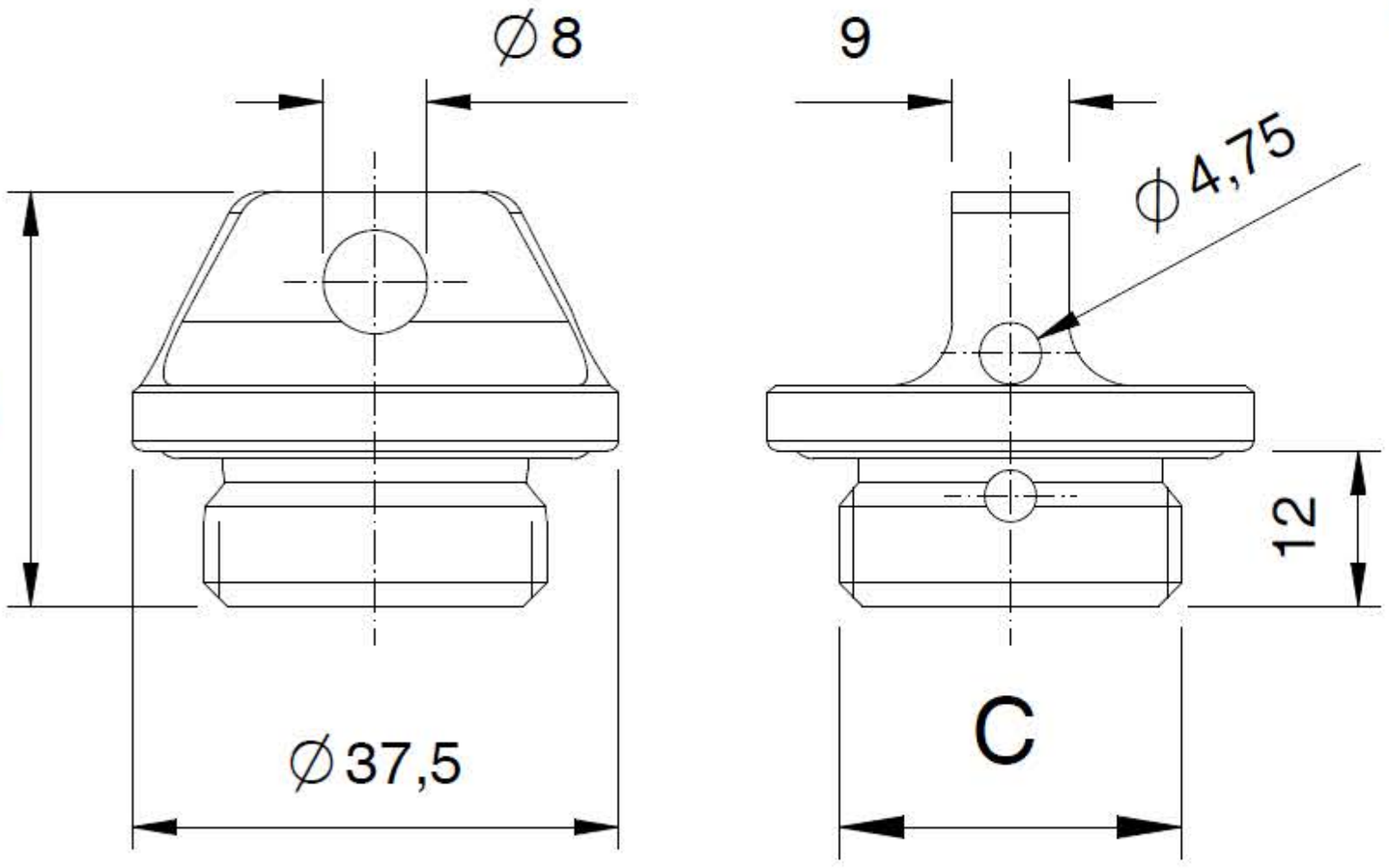

Dimensioni - Dimensions

C (In)	Codice (Code)	Note (Notes)
G3/4” M	R36306414	

Specifiche tecniche - Specifications

Peso - Weight: 0,085 Kg.